V-TAC®
INNOVATIVE LED LIGHTING

WEEE Number: 80133970

INSTALLATION INSTRUCTION
LED LINEAR TRACKLIGHT

FLICKER FREE

UGR < 19

CRI >90

TECHNICAL DATA:

Model	Watts	Lumens	BeamAngle	PF	CRI	Input Power	Unit Size
VT-416	12W	960LM	30°	> 0.5	> 90	AC:220-240V, 50Hz	138x35x155mm
VT-431	25W	2000LM	30°	> 0.9	> 90	AC:220-240V, 50Hz	270x35x155mm

INTRODUCTION & WARRANTY

Thank you for selecting and buying V-TAC product. V-TAC will serve you the best. Please read these instructions carefully before starting the installing and keep this manual handy for future reference. If you have any another query, please contact our dealer or local vendor from whom you have purchased the product. They are trained and ready to serve you at the best. The warranty is valid for 5 years from the date of purchase. The warranty does not apply to damage caused by incorrect installation or abnormal wear and tear. The company gives no warranty against damage to any surface due to incorrect removal and installation of the product. The products are suitable for 10-12 Hours Daily operation. Usage of product for 24 Hours a day would void the warranty. This product is warranted for manufacturing defects only.

5 YEARS WARRANTY*

LED provided by SAMSUNG

V-TAC® PRO

WARNING!

1. Please make sure to turn off the power before starting the installation.
2. The light source of this luminaire is not replaceable, when the light source reaches its end of life the whole luminaire should be replaced.
3. Install only by certified Electrician.
4. Replace any cracked protective shield.

This marking indicates that this product should not be disposed of with other household wastes.

Caution, risk of electric shock.

Applications: Commercial, Showroom, Museum and similar environment.

INSTALLATION DIAGRAM:

1

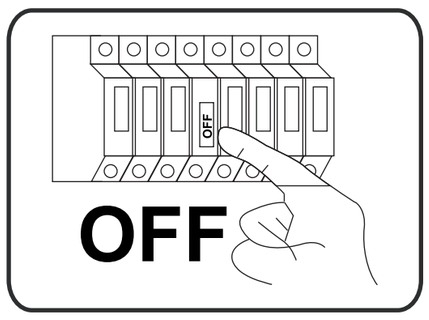

1. Switch off the power before starting the installation

2

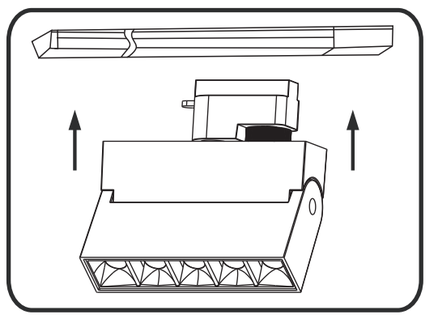

2. Make sure track line is firmly mounted on the ceiling, joint track light clip into the track groove

3

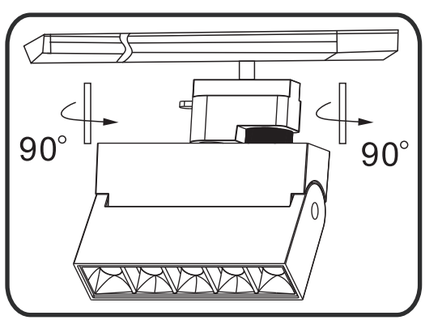

3. Adjust the angle of the light body and rotate the button of track light clip to fix the light body on the track line.

4

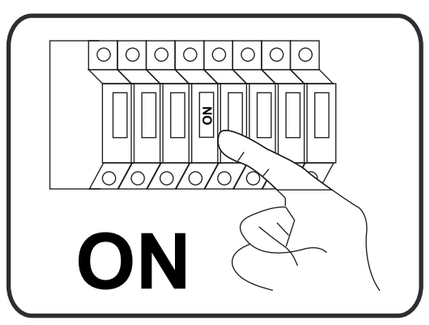

4. Make sure track light is firmly installed before switching On the power

CZ

ÚVOD A ZÁRUKA
Děkujeme, že jste si vybrali a koupili výrobek firmy V-TEK (V-TAC). V-TEK (V-TAC) vám nabízí ty nejlepší výrobky. Před zahájením instalace si prosím pečlivě přečtěte tyto pokyny a uschovejte si tento návod pro budoucí použití. Pokud máte další dotazy, obraťte se na našeho prodejce nebo místního obchodního zástupce, od kterého jste výrobek zakoupili. Oni jsou vyškoleni a jsou vám k dispozici pro všechny vaše potřeby. Záruka je platná po dobu 5 let od data zakoupení. Záruka se nevztahuje na škody způsobené nesprávnou instalací nebo atypickým opotřebením. Společnost neposkytuje záruku na poškození na jakémkoli povrchu kvůli neodbornému odstranění a instalaci výrobku. Výrobky jsou vhodné pro 10-12 hodin každodenní využívaní. Používání výrobku během 24 hodin denně ruší platnost záruky. Výrobek má záruku pouze pro výrobní vady.

! POZOR
- Instalaci smí provést pouze certifikovaný elektrikář
- Po celou dobu instalace musí být zajištěno řádné uzemnění.

NÁVOD PRO MONTÁŽ:
1. Před zahájením instalace vypněte napájení
2. Ujistěte se, že je kolejnice pevně namontována na stropě společnou sponou pro kolejnicové svítidlo, která zapadá přesně do drážky kokejnice.
3. Nastavte úhel svítidla a otočte knoflíkem na sponě kolejnicového svítidla, abyste připevnili tělo svítidla ke kolejnici
4. Před zapnutím napájení se ujistěte, že je kolejnicové svítidlo namontováno pevně.

DE

EINFÜHRUNG UND GEBRAUCHSANWEISUNG
Wir danken Ihnen, dass Sie ein V-TAC ausgesucht und gekauft haben. V-TAC wird Ihnen die besten Dienste erweisen. Lesen Sie, bitte, diese Gebrauchsanweisung vor der Montage aufmerksam durch und halten Sie sie für Auskünfte in der Zukunft parat. Sollten Sie weitere Fragen haben, kontaktieren Sie, bitte, unseren lokalen Händler oderVerkäufer, von dem Sie das Produkt gekauft haben. Sie sind ausgebildet und bereit Sie auf die bestmögliche Art und Weise zu unterstützen. Die Gewährleistungsfrist beträgt 5 Jahre ab dem Kaufdatum. Die Gewährleistung bezieht sich nicht auf Schäden, die durch unsachgemäße Montage oder ungewöhnliche Abnutzung und Verschleiß verursacht worden sind. Das Unternehmen gewährt keine Garantie für durch unsachgemäßen Produktabbau oder unsachgemäße Montage entstandene Schäden an jeglichen Oberflächen. Die Produkte sind für eine Nutzung von bis zu 10-12 Stunden täglich geeignet. Eine tägliche, 24-stündige Nutzung schließt die Gewährleistung aus. Diese Gewährleistung gilt nur für Herstellungsmängel.

! WARNUNG
- Nur von einem zertifizierten Elektriker installieren lassen.
- Eine ordnungsgemäße Erdung muss während der Installation gewährleistet sein.

INSTALLATIONSANWEISUNG:
1. Schalten Sie die Stromversorgung aus, bevor Sie mit der Installation beginnen.
2. Vergewissern Sie sich, daß die Stromschiene fest an der Decke montiert ist, und schließen Sie die Stromschienenleuchte in die Stromschienennut ein.
3. Stellen Sie den Winkel des Lichtkörpers ein und drehen Sie den Knopf des Schienenlichtclips, um den Lichtkörper auf der Schienenlinie zu fixieren.
4. Vergewissern Sie sich, daß die Schienenleuchte fest installiert ist, bevor Sie das Gerät einschalten.

BG

ВЪВЕДЕНИЕ И ГАРАНЦИЯ
Благодарим ви, че избрахте и закупихте продукт на Ви-Тек (V-TAC). Ви-Тек (V-TAC) ще ви послужи по най-добрия възможен начин. Моля прочетете тези инструкции внимателно преди инсталация и съхранявайте ръководството за бъдещи справки. Ако имате други въпроси, моля свържете се с нашия дилър или с местния търговец, от който сте закупили продукта. Те са обучени и са готови да ви послужат по най-добрия начин. Гаранцията е валидна за период от 5 години след датата на закупуване. Гаранцията не се прилага по отношение на щети, причинени поради неправилен монтаж или необичайно износване. Дружеството не предоставя гаранция срещу щети по каквато и да е повърхност поради неправилното отстраняване и монтаж на продукта. Продуктите са подходящи за 10-12 часа експлоатация на ден. Експлоатацията на продукт в продължение на 24 часа води до обезсилване на гаранцията. Гаранцията за този продукт се дава само за производствени дефекти.

! ПРЕДУПРЕЖДЕНИЕ
- Да се инсталира само от сертифициран електротехник.
- Надлежното заземяване трябва да бъде гарантирано по време на инсталацията.

ИЗИСКВАНЕ ЗА ИНСТАЛАЦИЯ:
1. Изключете захранването преди да започнете инсталацията
2. Уверете се, че релсата е здраво прикрепена върху тавана чрез обща скоба за релсово осветително тяло, пасваща в жлеба на релсата
3. Регулирайте ъгъла на осветителното тяло и завъртете бутона върху скобата на релсовото осветително тяло, за да закрепите корпуса на осветителното тяло върху релсата
4. Уверете се, че релсовото осветително тяло е монтирано стабилно преди да включите захранването

HR

UVOD I JAMSTVO
Hvala vam, što ste odabrali i kupili tvrtke Vi-Tek (V-TAC). Vi-Tek (V-TAC) će vam poslužiti na najbolji mogući način. Molimo, pažljivo pročitajte ove upute prije instalacije i spremite upute za buduću uporabu. Ako imate dodatnih pitanja, molimo obratite se našemprodavaču ili lokalnom trgovcu gdje ste kupili ovaj proizvod. Oni su osposobljeni i spremni vam pomognu na najbolji način. Jamstvo za ovaj proizvod vrijedi za razdoblje od 5 godine, računajući od dana kupnje. Jamstvo se ne odnosi na štetu, nastalu nepravilnom ugradnjom ili neuobičajenim habanjem. Tvrtka ne jamči za štete koje nastanu po bilo kojoj površini proizvoda, zbog nepravilne demontaže odnosno i ugradnje proizvoda. Ovi proizvodi su prikladni za 10-12 sati rada dnevno. Uporaba proizvod 24 sata dnevno čini ovo jamstvo nevažeće. Jamstvo za ovaj proizvod dano je samo za nedostatke koji su nastali samo tijekom njegove proizvodnje.

! UPOZORENJE
- Instalaciju može obaviti samo ovlašćeni električar!
- Prilikom instalacije mora biti garantovano odgovarajuće uzemljenje!

UPUTSTVO ZA MONTAŽU:
1. Isključite napajanje prije početka ugradnje
2. Provjerite je li tračnica čvrsto pričvršćena na stropu, pomoću zajedničke stezaljke za rasvjetno tijelo , koja se uklapa u utor tračnice.
3. Podesite kut rasvjetnog tijela i okrenite gumb na stezaljci rasvjetnog tijela, da bi pričvrstili kućište svjetiljke na tračnicu
4. Prije nego što uključite strujno napajanja, prvo provjerite dali je rasvjetno tijelo čvrsto montirano na tračnicu.

PT

INTRODUÇÃO E GARANTIA
Agradecemos que escolheu e adquiriu o produto da V-TAC. A V-TAC irá servir-lhe da melhor maneira possível. Por favor, leia atentamente estas instruções antes da instalação e mantenha este manual para referência no futuro. Se tiver outras dúvidas, entre em contacto com o nosso revendedor ou comerciante local de quem adquiriu o produto. Eles são formados e estão prontos para lhe serem úteis da melhor maneira possível. A garantia é válida por um período de 5 anos a partir da data de compra. A garantia não se aplica a danos causados devido a uma instalação incorrecta ou desgaste invulgar. A empresa não dá nenhuma garantia por danos de qualquer superfície devido à inadequada remoção e instalação do produto. Os produtos são apropriados para exploração durante 10-12 horas por dia. A exploração do produto durante 24 horas leva à invalidação da garantia. Este produto tem uma garantia apenas para defeitos de fabricação.

! ADVERTÊNCIA
- Só fazer a instalação por eletricistas licenciados.
- A ligação à terra fiável deverá ser garantida durante a instalação.

INSTRUÇÕES DE INSTALAÇÃO
1. Desligue a energia antes de iniciar a instalação
2. Assegure-se de que o trilho esteja montado firmemente no teto por meio de um grampo de trilho comum na ranhura do trilho.
3. Ajuste o ângulo da lâmpada e gire o botão do grampo da lâmpada de trilho para fixar a lâmpada no trilho.
4. Certifique-se de que a lâmpada de trilho esteja firmemente instalada antes de ligar a energia.

ES

INTRODUCCIÓN Y GARANTÍA
Le agradecemos que ha elegido y adquirido la V-TAC. V-TAC le servirá del mejor modo posible. Pedimos que antes de comenzar la instalación lea atentamente las presentes instrucciones y las guarde en un lugar adecuado para consultas próximas. En caso de dudas o preguntas, póngase, por favor, en contacto con el representante o suministrador más cercano de quien ha comprado el producto. Él será debidamente instruido y dispuesto para atenderle de la mejor manera posible. La garantía tendrá una duración de 5 años, contados a partir de la fecha de la compra. La garantía no será aplicable a daños ocasionados por instalación incorrecta o gasto inhabitual. La empresa no otorgará garantía para daños de superficies de cualquier tipo generados por su eliminación e instalación incorrectas. Los productos tendrán explotación adecuada durante unas 10-12 horas diarias. La explotación de 24 horas diarias llevará a la anulación de la garantía. La garantía cubrirá solo defectos de producción de fábrica.

! ADVERTENCIA
- Que se instale sólo por electricista certificado.
- La conexión adecuada a tierra debe garantizarse durante toda la instalación

INSTRUCCIONES DE INSTALACIÓN
1. Apague la alimentación antes de empezar la instalación
2. Asegúrese de que el riel esté firmemente montado en el techo;
3. Ajuste el ángulo de la lámpara y gire el botón de la abrazadera de la lámpara de riel para fijarla en el riel.
4. Asegúrese de que la lámpara de riel esté firmemente instalada antes de encender la alimentación

HU

BEVEZETÉS ÉS GARANCIA
Köszönjük, hogy választotta és megvásárolta a V-TAC terméket. V-TAC nyújtja Önnek a legjobb szolgáltatást. Kérjük, a szerelés előtt figyelmesen olvassa el ezeket az utasításokat és óvja ezt a kézikönyvet későbbi használatra. Ha további kérdései vannak, kérjük, forduljon forgalmazójához vagy helyi eladójához, akitől megvásárolta a terméket. Ők képzettek és készek a legjobb szolgálatra. A jótállás a vásárlás napjától számítva 5 évig érvényes. A garancia nem vonatkozik a helytelen szerelés vagy az abnormális kopás okozta károkra. A cég nem vállal semmilyen garanciát a felület károsodásáért, a termék helytelen eltávolításáért és szereléséért. A termékek 10-12 órás napi üzemeltetésre alkalmasak. A termék napi 24 órás felhasználása érvényteleníti a garanciát. Ez a termék garanciája csak a gyártási hibákra vonatkozik.

! VIGYÁZAT
- Csak szakképzett villanyszerelő szerelje fel.
- Megfelelő földelést kell biztosítani a felszerelés során

FELSZERELÉSI ÚTMUTATÓ
1. Kapcsolja ki a tápfeszültséget, mielőtt hozzákezdene a szereléshez.
2. Győződjön meg, hogy a sín stabilan oda van erősítve a mennyezethez a sínhoronyba jól beleillő sín világítótestet rögzítő általános kapocs segítségével.
3. Állítsa be a világítótestet a kívánt szögre, és a világítótestnek a sínhez való rögzítéséhez fordítsa meg a sín világítótest kapocsán lévő nyomógombot.
4. Mielőtt bekapcsolná a tápfeszültséget, győződjön meg arról, hogy a sín világítótest stabilan oda van szerelve.

RO

INTRODUCERE, GARANŢIA
Vă mulţumim că aţi ales şi v-aţi cumpărat acest produs de V-TAC. V-TAC vă va fi de un mare folos, utilizându-l în modul cel mai potrivit posibil. Vă rugăm să citiţi .aceste instrucţiuni cu atenţie, înainte să începeţi instalarea, şi păstraţi-le pentru că s-ar putea să fie necesar să le recitiţi. Dacă aveţi şi alte întrebări, luaţi legătură cu dealer-ul nostru sau cu comerciantul de la care v-aţi achiziţionat produsul. Aceştia sunt bine instruiţi şi întotdeauna sunt disponibili să vă servească în modul cel mai bun posibil. Garanţia este valabilă pe un termen de 5 ani din data achiziţionării produsului. Garanţia însă nu se aplică cu privire la daunele cauzate de instalare incorectă sau care rezultă din uzura anormală de utilizare. Societatea nu acordă garanţie pentru daune produse pe suprafeţe, indiferent de tipul acestora, care se datorează îndepărtării sau montării incorecte a produsului. Aceste produse sunt potrivite pentru exploatare continuă timp de 10-12 ore pe zi. Exploatarea produsului timp de 24 de ore fără întrerupere, poate duce la pierderea garanţiei. Pentru acest produs, garanţia se acordă numai pentru defecte de fabricaţie.

! AVERTIZARE
- Instalarea trebuie executată numai de către un electrician certificat.
- Împământare necesară trebuie garantată în timpul instalării.

INSTRUCŢIUNI DE INSTALARE
1. Deconectaţi alimentarea cu energie electrică înainte să începeţi instalarea.
2. Asiguraţi-vă că şina este bine fixată pe tavan cu ajutorul unei scoabe comune de susţinere a corpului de iluminat pe şină, care intră în canelura şinei.
3. Reglaţi unghiul corpului de iluminat şi rotiţi butonul care se află pe scoaba corpului de iluminat, ca să-l fixaţi bine pe şină.
4. Asiguraţi-vă că corpul de iluminat este montat pe şină într-o poziţie stabilă, înainte să conectaţi alimentarea.

PL

WSTĘP I GWARANCJAD
Dziękujemy za wybór i zakup produktu V-TAC. V-TAC będzie Ci służył najlepiej. Prosze przeczytać tę instrukcje uważnie przed przystąpieniem do zainstalowania i zachować ją do użytku w przyszłości. Jeśli masz jakieś pytania, proszę skontaktować się z naszym Przedstawicielem lub z dystrybutorem, od którego kupiłeś produkt. Oni sa przeszkoleni i gotowi udzielić Ci pomocy. Gwarancja ważna jest 5 lata od zakupu. Gwarancja nie obejmuje uszkodzeń wynikających z niewłaściwego zainstalowania lub nadzwyczajnego zużycia. Spółka nie ponosi odpowiedzialności za ewentualne szkody spowodowane na powierzchniach podczas instalacji lub deinstalacji. Łączny czas świecenia opraw w ciągu doby nie może przekroczyć 10-12 godzin, 24-godzinna eksploatacja produktu prowadzi do unieważnienia gwarancji. Gwarancja obejmuje jedynie wady powstałe z przyczyn tkwiących w produkcie.

! OSTRZEŻENIE
- Instalacja powinna być wykonywana wyłącznie przez elektrotechnika posiadającego certyfikat.
- Podczas montażu powinno być zapewnione właściwe uziemienie.

INSTRUKCJA INSTALACJI
1. Wyłącz zasilanie przed rozpoczęciem montażu.
2. Upewnij się, że szyna jest mocno przymocowana do sufitu za pomocą wspólnego uchwytu przeznaczonego dla oprawy oświetleniowej pasującej do rowku na szynie
3. Aby przymocować obudowę oprawy do szyny, wyreguluj kąt lampy i przekręć przycisk na uchwycie przeznaczonym dla oprawy oświetleniowej
4. Przed włączeniem zasilania upewnij się, że szynowa oprawa oświetleniowa jest solidnie zamontowana

EL

ΕΙΣΑΓΩΓΗ - ΕΓΓΥΗΣΗ
Σας ευχαριστούμε για το ότι επιλέξατε και αγοράσατε το προϊόν της Βι-ΤΑΚ(V-TAC). Η Βι-ΤΑΚ (V-TAC) θα σας εξυπηρετήσει με τον καλύτερο δυνατό τρόπο. Παρακαλούμε να διαβάσετε προσεκτικά τις οδηγίες μας προτού τοποθετήσετε και διατηρήστε τις οδηγίες για τη μετέπειτα ενημέρωσή σας. Αν έχετε άλλα ερωτήματα και απορίες, παρακαλούμε να έλθετε σε επαφή με τον προμηθευτή μας ή με τον εγχώριο έμπορο από τον οποίο αγοράσατε το προϊόν. Αυτοί εκπαιδεύτηκαν κατάλληλα και είναι πρόθυμοι να σας εξυπηρετήσουν με τον καλύτερο τρόπο. Η εγγύηση ισχύει για περίοδο 5 ετών από την ημερομηνία της αγοράς. Η εγγύηση δεν εφαρμόζεται σε περίπτωση που προκληθούν ζημιές εξαιτίας λάθος τοποθέτησης ή ασυνήθιστης φθοράς. Η εταιρεία δεν παρέχει εγγύηση για ζημιές σε οποιαδήποτεεπιφάνεια εξαιτίας τις λάθος απομάκρυνσης ή τοποθέτησης του προϊόντος. Τα προϊόντα είναι κατάλληλα για χρήση 10-12 ωρών την ημέρα. Η χρήση του προϊόντος επί 24 ώρες έχει ως αποτέλεσμα την ακύρωση της εγγύησης. Η εγγύηση του προϊόντος αφορά μόνο τα ελαττώματα της παραγωγής.

! ΠΡΟΕΙΔΟΠΟΙΗΣΗ
- Η τοποθέτηση να γίνεται από αδειούχο ηλεκτρολόγο.
- Η δέουσα γείωση πρέπει να έχει εγγυηθεί κατά την διάρκεια της τοποθέτησης.

ΟΔΗΓΙΕΣ ΓΙΑ ΤΗΝ ΤΟΠΟΘΕΤΗΣΗ
1. Απενεργοποιήστρε την τροφοδοσία πριν να αρχίσετε με την εγκατάσταση
2. Επιβεβαιωθείτε, ότι η σιδηροτροχιά είναι καλά στερεωμένη στην οροφή μέσω κοινού βραχίονα για το φωτιστικό σώμα, που ταιριάζει στην αύλακα της σιδηροτροχιά.
3. Ρυθμίστε τη γωνία του φωτιστικού σώματος και γυρίστε το κουμπί στο βραχίονα του φωτιστικού σώματος, για να στερεώσετε το περίβλημα του φωτιστικού σώματος στη σιδηροτροχιά.
4. Επιβεβαιωθείτε, ότι το φωτιστικό σώμα έχει εγκατασταθεί καλά πριν να ενεργοποιήσετε την τροφοδοσία.

IT

INTRODUZIONE E GARANZIA
Grazie per aver scelto e acquistato il prodotto della V-TAC. La V-TAC Le servirà nel miglior modo possibile. Si prega di leggere attentamente queste istruzioni prima di iniziare l'installazione e di conservare questo manuale a portata di mano per riferimenti futuri. In caso di qualunque altra domanda si prega di contattare il nostro rivenditore o il distributore locale da chi è stato acquistato il prodotto. Loro sono addestrati e pronti a servirla nel miglior modo possibile. La garanzia è valida per 5 anni dalla data d'acquisto. La garanzia non si applica ai danni provocati dall'installazione errata o dall'usura anomala. L'azienda non fornisce alcuna garanzia per danni a qualsiasi superficie a causa della rimozione e dell'installazione errata del prodotto. I prodotti sono adatti per 10-12 ore di funzionamento quotidiano. L'utilizzo del prodotto per 24 ore al giorno annulla la garanzia. La garanzia di questo prodotto è valida soltanto per difetti di fabbricazione.

! AVVERTIMENTO
- L'installazione deve essere eseguita soltanto da un elettricista certificato.
- Deve essere garantita una corretta messa a terra durante l'installazione.

ISTRUZIONI DI INSTALLAZIONE
1. Disattivare l'alimentazione prima di iniziare l'installazione.
2. Accertarsi che la guida sia fissata saldamente al soffitto, agganciare la clip dell'apparecchio di illuminazione con la guida nella scanalatura della guida.
3. Regolare l'angolazione dell'apparecchio di illuminazione e ruotare il pulsante della clip dell'apparecchio con la guida per fissare il corpo dell'apparecchio alla guida.
4. Accertarsi che l'apparecchio dell'apparecchio di illuminazione con la guida sia installata saldamente prima di attivare l'alimentazione.

FR

INTRODUCTION & GARANTIE
Merci d'avoir choisi et acheté un produit à V-TAC. V-TAC vous offrira le meilleur. Veuillez lire attentivement ces instructions avant de commencer l'installation et conservez ce manuel à portée de main pour référence ultérieure. Si vous avez d'autres questions, veuillez contacter notre distributeur ou le fournisseur local auprès duquel vous avez acheté le produit. Ils sont formés et prêts à vous servir au mieux. La garantie est valable pour une période de 5 ans à compter de la date d'achat. La garantie ne s'applique pas à des dommages causés par une installation incorrecte ou une usure anormale. La société ne donne aucune garantie pour des dommages causés à une surface en raison d'un enlèvement et d'une installation incorrects du produit. Les produits sont convenables pour une exploitation quotidienne de 10-12 heures. L'utilisation du produit pendant 24 heures par jour annule la garantie. Ce produit est couvert par une garantie pour des défauts de fabrication seulement.

! AVERTISSEMENT
- L'installation doit être effectuée par un électricien certifié seulement.
- Une mise à terre appropriée doit être assurée par l'installation

INSTRUCTIONS D'INSTALLATION
1. Couper le courant avant de commencer l'installation
2. Assurez-vous que le rail est fermement monté sur le plafond au moyen d'un clip commun de luminaire sur rail d'éclairage dans la rainure de la piste.
3. Ajustez l'angle du luminaire et tourner le bouton du clip du luminaire sur rail d'éclairage afin de fixer le luminaire sur le rail.
4. Assurez-vous que le luminaire sur rail d'éclairage est fermement installé avant de mettre sous tension.

IN CASE OF ANY QUERY/ISSUE WITH THE PRODUCT, PLEASE REACH OUT TO US AT:
SUPPORT@V-TAC.EU

FOR MORE PRODUCTS RANGE, INQUIRY PLEASE CONTACT OUR DISTRIBUTOR OR NEAREST DEALERS. V-TAC EUROPE LTD. BULGARIA, PLOVDIV 4000, BUL.L.KARAVELOW 9B